OS1386

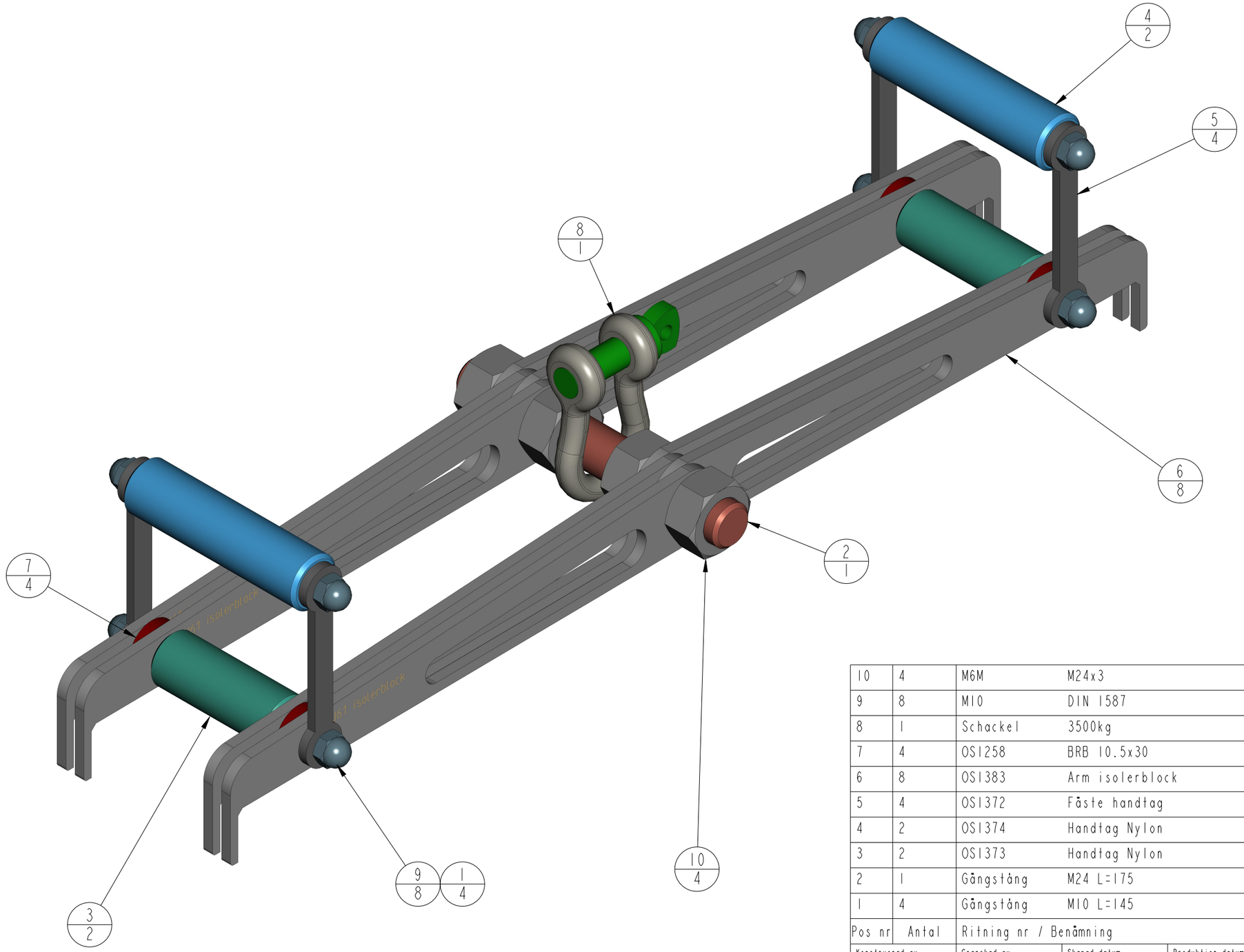

Denna handling är Ockelbo Smide's egendom och får inte utan Ockelbo Smide's skriftliga medgivande kopieras, delges tredje man eller användas för annat obehörigt ändamål.
COPYRIGHT Ockelbo Smide AB

Pos nr	Antal	Ritning nr / Benämning			Material	Referens / Anmärkning
10	4	M6M	M24x3	PART		
9	8	M10	DIN 1587	PART		
8	1	Schackel	3500kg	PART		
7	4	OS1258	BRB 10.5x30	PART	S355	---
6	8	OS1383	Arm isolerblock	PART	S355	---
5	4	OS1372	Fäste handtag	PART	S235	---
4	2	OS1374	Handtag Nylon	PART	N1000	---
3	2	OS1373	Handtag Nylon	PART	N1000	---
2	1	Gängstång	M24 L=175	PART	8.8	
1	4	Gängstång	M10 L=145	PART	8.8	

Konstruerad av	Granskad av	Skapad datum	Produktion datum	Generell tolerans enl.	Generell yt-jämnhet Ra	Vyplacering	Skala
RJN	RJN	2021-06-03	2021-06-03	SS-ISO 2768-m			1:2

Ytbehandling	Smst. nr	Benämning	Ersätter	Ersatt av
-	-	Lyftverktyg U61 Block 200037 SMT U61	-	-
			Ritningstyp: ASSEM	Format: A3
		Ritning nr: OS1386	Revision: -	Blad: 1 av 1

OCKELBO SMIDE AB
Hamrångevägen 6
816 31 OCKELBO

Revision	Ändringens art / Ändringsmeddelande nr	Godkänd av / datum